ESC 80 RETTUNGSZEICHENLEUCHTE Y8051WK103

220-240 V 50/60 Hz AC, DC | LED | IP 44 | 20 m | RAL 9003 | -o- | EN 1838 | EN 60598-2-22

LED-Rettungszeichenleuchte für Adressierbare 230 V Zentralbatterieanlagen mit 2-seitiges Piktogramm (Pfeil nach rechts/links), 20 m Erkennungsweite (einzeln verpackte TWT8051WK)

ESC 80 ist eine Rettungszeichenleuchte, die mit einer Leuchtplatte ausgestattet ist, die modernste Technologie mit einem modernen Leuchtendesign kombiniert. Dank der innovativen Elektronik und dem Produktdesign von Teknoware kombiniert die Leuchte ESC 80 gleichförmig beleuchtete Piktogramme mit einem geringen Energieverbrauch und einem schlanken Aussehen.

Es gibt eine Auswahl von drei unterschiedlichen Leuchtengrößen. Die Leuchten ESC 80 können ein- oder zweiseitig verwendet werden – sowohl als Einbau als auch als Aufbaumontage.

Wir behalten uns das Recht vor, Änderungen ohne vorherige Ankündigung vorzunehmen.
Urheberrechte © 2024 Teknoware. Alle Rechte vorbehalten.
Datum: 19 May, 2024 | Quelle: teknoware.com/de/notbeleuchtung/esc-80-rettungszeichenleuchte-y8051wk103

Teknoware Oy | Postfach 19, 15101 Lahti | Ilmarisentie 8, 15200 Lahti Finland
Tel. +358 3 883 020 | USt-IdNr. FI01494751 | teknoware.com | emexit@teknoware.com

ESC 80 ist dank eines separaten Montagestücks, an das auch die Stromversorgung angeschlossen wird, besonders einfach und schnell zu montieren.

Wir behalten uns das Recht vor, Änderungen ohne vorherige Ankündigung vorzunehmen.
Urheberrechte © 2024 Teknoware. Alle Rechte vorbehalten.
Datum: 19 May, 2024 | Quelle: teknoware.com/de/notbeleuchtung/esc-80-rettungszeichenleuchte-y8051wk103

Teknoware Oy | Postfach 19, 15101 Lahti | Ilmarisentie 8, 15200 Lahti Finland
Tel. +358 3 883 020 | USt-IdNr. FI01494751 | teknoware.com | emexit@teknoware.com

Artikelnummer	Y8051WK103
Betriebsart	Intelligent Controller, Tapsa Control
Montage (Standard)	Decken, Wand
Montage (mit Zubehör)	Einbau, Wandausleger, Pendel
Zollkode	94056080
GTIN-Kode	6438045012636
ETIM-Produktklasse	EC001957
Länge	273 mm
Breite	205 mm
Höhe	46 mm
Gewicht	0,64 kg
Max Eingansleistung VA	6,6 VA
Max Eingansleistung W	4,2 W
Nominale Anschlusspannung	220-240 V, 50/60 Hz AC, DC
Schutzklasse	II
IP-Klasse	IP44
Betriebstemperatur Min-Max	-30...+50 °C
Erkennungsweite	20 m
Lichtquelle	LED
Gehäusematerial	Kunststoff
Einbauöffnung	45 x 275 mm
Farbe	RAL9003
Elektrische Montage	2/3 x 2,5 mm²

Downlight-Tabelle für Rettungszeichenleuchten

1 lux und 0,5 lux Tabelle, unter der Rettungszeichenleuchte
Messabstand uber Boden 0,02 m, Messergebnisse beim Batteriebetrieb.

Wir behalten uns das Recht vor, Änderungen ohne vorherige Ankündigung vorzunehmen.
Urheberrechte © 2024 Teknoware. Alle Rechte vorbehalten.
Datum: 19 May, 2024 | Quelle: teknoware.com/de/notbeleuchtung/esc-80-rettungszeichenleuchte-y8051wk103

Teknoware Oy | Postfach 19, 15101 Lahti | Ilmarisentie 8, 15200 Lahti Finland
Tel. +358 3 883 020 | USt-IdNr. FI01494751 | teknoware.com | emexit@teknoware.com

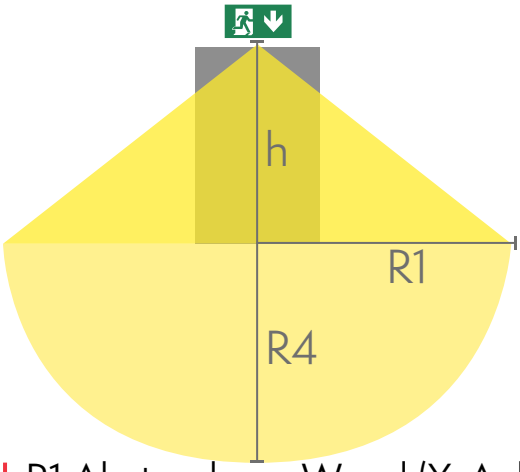

R1 Abstand von Wand (X-Achse)
R4 Abstand von Wand (Y-Achse)

Y8051WK103

Montagehöhe (m)	Beleuchtungsstärke unterhalb der Leuchte (lux)	R1 (m)	R4 (m)	R1 (m)	R4 (m)
		1 lux	1 lux	0,5 lux	0,5 lux
2	1,1	0,5	1	1,5	2
2,5	0,7			1,5	2

WAHLFREIE ZUBEHÖR:

BALLSCHUTZKORB FÜR SICHERHEITSLEUCHTEN

Artikelnummer	Produktname	Kompatibel Produktgruppe
TW77507B	Ballschutzkorb TW77507B	ESC 10 Rettungszeichenleuchten, ESC 80 Rettungszeichenleuchten

KLEBEETIKETTEN FÜR RETTUNGSZEICHENLEUCHTEN

Artikelnummer	Piktogramm	Kompatibel Produktgruppe
XWT8003		ESC 80 Rettungszeichenleuchten

OPTIONALES MONTAGEZUBEHÖR FÜR

Wir behalten uns das Recht vor, Änderungen ohne vorherige Ankündigung vorzunehmen.
Urheberrechte © 2024 Teknoware. Alle Rechte vorbehalten.
Datum: 19 May, 2024 | Quelle: teknoware.com/de/notbeleuchtung/esc-80-rettungszeichenleuchte-y8051wk103

Teknoware Oy | Postfach 19, 15101 Lahti | Ilmarisentie 8, 15200 Lahti Finland
Tel. +358 3 883 020 | USt-IdNr. FI01494751 | teknoware.com | emexit@teknoware.com

RETTUNGSZEICHENLEUCHTEN

Artikelnummer	Produktname	Kompatibel Produktgruppe
TWT9000	Pendelausleger TWT9000	ESC 90 Rettungszeichenleuchten, ESC 80 Rettungszeichenleuchten, ESC 81 Rettungszeichenleuchten
TWT9002	Fahnenausleger TWT9002	124010.124011
TWT8001	Einbaumontagerahmen TWT8001	ESC 80 Rettungszeichenleuchten

Wir behalten uns das Recht vor, Änderungen ohne vorherige Ankündigung vorzunehmen.
Urheberrechte © 2024 Teknoware. Alle Rechte vorbehalten.
Datum: 19 May, 2024 | Quelle: teknoware.com/de/notbeleuchtung/esc-80-rettungszeichenleuchte-y8051wk103

Teknoware Oy | Postfach 19, 15101 Lahti | Ilmarisentie 8, 15200 Lahti Finland
Tel. +358 3 883 020 | USt-IdNr. FI01494751 | teknoware.com | emexit@teknoware.com

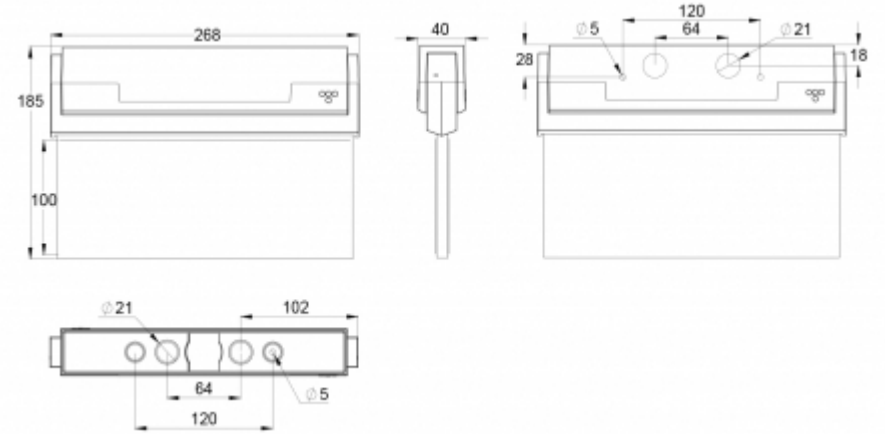

Wir behalten uns das Recht vor, Änderungen ohne vorherige Ankündigung vorzunehmen.
Urheberrechte © 2024 Teknoware. Alle Rechte vorbehalten.
Datum: 19 May, 2024 | Quelle: teknoware.com/de/notbeleuchtung/esc-80-rettungszeichenleuchte-y8051wk103

Teknoware Oy | Postfach 19, 15101 Lahti | Ilmarisentie 8, 15200 Lahti Finland
Tel. +358 3 883 020 | USt-IdNr. FI01494751 | teknoware.com | emexit@teknoware.com