SILVER LED-RETTUNGSZEICHENLEUCHTE Y6692WM643

220-240 V 50/60 Hz AC | 1h | LED | IP 20 | 30 m | RAL 9006 | 650 °C | -O- | CE | LUMI TEST | ESCAP | EN 1838 | EN 60598-2-22

ESCAP-Rettungszeichenleuchte mit 1 h Superkondensator-Backup und Lumi Test -Selbstest,mit 2-seitiges Piktogramm (Pfeil nach rechts/links), 30 m Erkennungsweite (einzeln verpackte TWS6692WM)

Die Silver-LED-Rettungszeichenleuchten von Teknoware weisen einen Metallkorpus auf und sind für ästhetisch anspruchsvolle Umgebungen geeignet.

Die zweiseitige Leuchtplatte der Silver-Leuchten wird mittels Siebdruck angebracht und ihr Korpus besteht aus gebogenem Stahlblech.

Wir behalten uns das Recht vor, Änderungen ohne vorherige Ankündigung vorzunehmen.
Urheberrechte © 2024 Teknoware. Alle Rechte vorbehalten.
Datum: 22 May, 2024 | Quelle: teknoware.com/de/notbeleuchtung/silver-led-rettungszeichenleuchte-y6692wm643

Teknoware Oy | Postfach 19, 15101 Lahti | Ilmarisentie 8, 15200 Lahti Finland
Tel. +358 3 883 020 | USt-IdNr. FI01494751 | teknoware.com | emexit@teknoware.com

Artikelnummer	Y6692WM643
Betriebsart	Escap, Lumi Test
Montage (Standard)	Wandausleger
Zollkode	94056080
GTIN-Kode	6438045020129
ETIM-Produktklasse	EC001957
Länge	295 mm
Breite	420 mm
Höhe	115 mm
Gewicht	2,5 kg
Betriebszeit	1 h
Max Eingansleistung VA	7,6 VA
Nominale Anschlusspannung	220-240 V, 50/60 Hz AC
Schutzklasse	I
IP-Klasse	IP20
Betriebstemperatur Min-Max	-25...+35 °C
Hitzdrahtmessung für Kunststoffteile	650 °C
Erkennungsweite	30 m
Lichtquelle	LED
Gehäusematerial	Metall
Farbe	RAL9006
Elektrische Montage	3 x 2,5 mm²

WAHLFREIE ZUBEHÖR:

KLEBEETIKETTEN FÜR RETTUNGSZEICHENLEUCHTEN

Artikelnummer	Piktogramm	Kompatibel Produktgruppe
XWT7000		Silver-Rettungszeichenleuchten

Wir behalten uns das Recht vor, Änderungen ohne vorherige Ankündigung vorzunehmen.
Urheberrechte © 2024 Teknoware. Alle Rechte vorbehalten.
Datum: 22 May, 2024 | Quelle: teknoware.com/de/notbeleuchtung/silver-led-rettungszeichenleuchte-y6692wm643

Teknoware Oy | Postfach 19, 15101 Lahti | Ilmarisentie 8, 15200 Lahti Finland
Tel. +358 3 883 020 | USt-IdNr. FI01494751 | teknoware.com | emexit@teknoware.com

Wir behalten uns das Recht vor, Änderungen ohne vorherige Ankündigung vorzunehmen.
Urheberrechte © 2024 Teknoware. Alle Rechte vorbehalten.
Datum: 22 May, 2024 | Quelle: teknoware.com/de/notbeleuchtung/silver-led-rettungszeichenleuchte-y6692wm643

Teknoware Oy | Postfach 19, 15101 Lahti | Ilmarisentie 8, 15200 Lahti Finland
Tel. +358 3 883 020 | USt-IdNr. FI01494751 | teknoware.com | emexit@teknoware.com

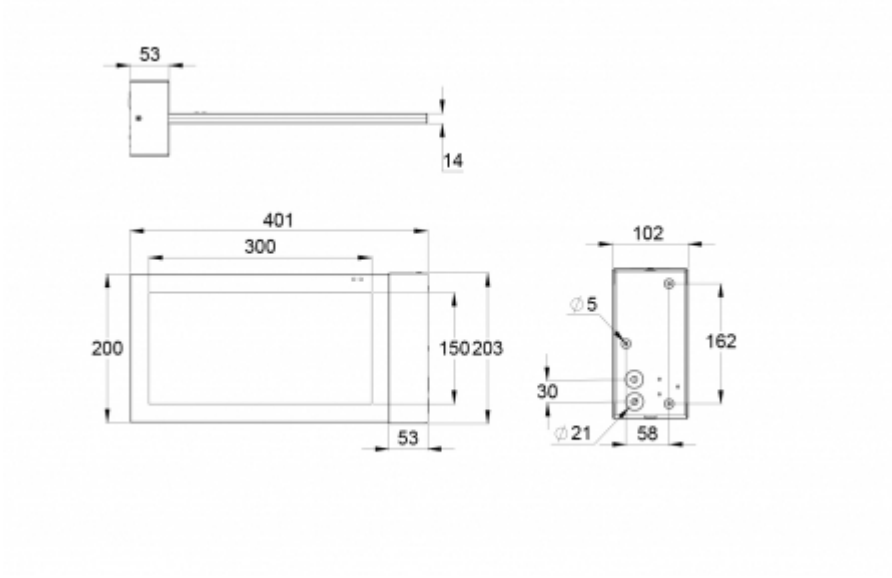

Wir behalten uns das Recht vor, Änderungen ohne vorherige Ankündigung vorzunehmen.
Urheberrechte © 2024 Teknoware. Alle Rechte vorbehalten.
Datum: 22 May, 2024 | Quelle: teknoware.com/de/notbeleuchtung/silver-led-rettungszeichenleuchte-y6692wm643

Teknoware Oy | Postfach 19, 15101 Lahti | Ilmarisentie 8, 15200 Lahti Finland
Tel. +358 3 883 020 | USt-IdNr. FI01494751 | teknoware.com | emexit@teknoware.com