LINESPOT LED-SICHERHEITSLEUCHTE Y5052WA

220-240 V 50/60 Hz AC | 1h | LED | IP 20 | RAL 9003 | 850 °C | -O- | CE | AALTO CONTROL | LUMI TEST | EN 60598-2-22

LED-Sicherheitsleuchte mit 1 h Batterie, kompatibel mit Aalto Control (inkl. Lumi Test -Selbstest) (einzeln verpackte TWT5052WA)

Linespot wurde eigens für die Beleuchtung hoher Korridore konzipiert. Sie verwendet die neueste LED-Technologie. Die Optik der Leuchte wurde für einen langen und schmalen Lichtverteilungsbereich konzipiert, der den Fluchtweg effizient beleuchtet, und ermöglicht längere Abstände zwischen den Leuchten sowie eine Montagehöhe.

Die geringe Größe und das stilvolle Design von Linespot ermöglicht die Anwendung einer energieeffizienten Notbeleuchtung, ohne dabei die Atmosphäre von Innenräumen zu beeinträchtigen.

Wir behalten uns das Recht vor, Änderungen ohne vorherige Ankündigung vorzunehmen.
Urheberrechte © 2024 Teknoware. Alle Rechte vorbehalten.
Datum: 19 May, 2024 | Quelle: teknoware.com/de/notbeleuchtung/linespot-led-sicherheitsleuchte-y5052wa

Teknoware Oy | Postfach 19, 15101 Lahti | Ilmarisentie 8, 15200 Lahti Finland
Tel. +358 3 883 020 | USt-IdNr. FI01494751 | teknoware.com | emexit@teknoware.com

Artikelnummer	Y5052WA
Betriebsart	Aalto Control, Lumi Test
Montage (Standard)	Einbau
Zollkode	94056080
GTIN-Kode	6438045017334
ETIM-Produktklasse	EC001957
Länge	385 mm
Breite	115 mm
Höhe	95 mm
Gewicht	0,7 kg
Betriebszeit	1 h
Max Eingansleistung VA	3 VA
Nominale Anschlusspannung	220-240 V, 50/60 Hz AC
Schutzklasse	I
IP-Klasse	IP20
Betriebstemperatur Min-Max	0...+35 °C
Hitzdrahtmessung für Kunststoffteile	850 °C
Lichtquelle	LED
Gehäusematerial	Kunststoff
Einbauöffnung	ø75 mm
Farbe	RAL9003
Elektrische Montage	3 x 2,5 mm²
Lichtstrom	265 lm

Sicherheitsbeleuchtung für Fluchtwege (Deckenmontage)

1 Tabelle fur Fluchtwegebeleuchtung mit 1 lux auf der Mittelachse nach Norm EN 1838
Messabstand uber Boden 0,02 m, Messergebnisse beim Batteriebetrieb.

Wir behalten uns das Recht vor, Änderungen ohne vorherige Ankündigung vorzunehmen.
Urheberrechte © 2024 Teknoware. Alle Rechte vorbehalten.
Datum: 19 May, 2024 | Quelle: teknoware.com/de/notbeleuchtung/linespot-led-sicherheitsleuchte-y5052wa

Teknoware Oy | Postfach 19, 15101 Lahti | Ilmarisentie 8, 15200 Lahti Finland
Tel. +358 3 883 020 | USt-IdNr. FI01494751 | teknoware.com | emexit@teknoware.com

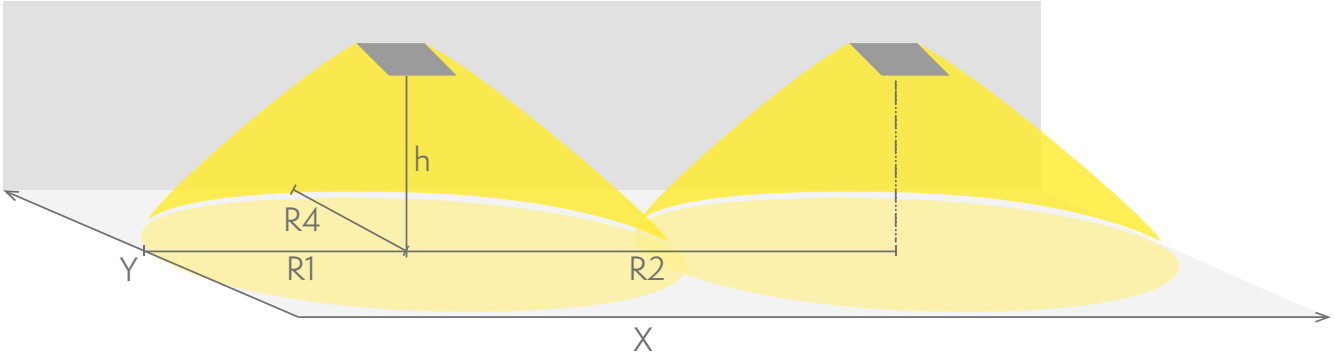

R1 Abstand von Wand (X-Achse)
R2 Montageabstand zwischen den Leuchten (X-Achse)
R4 Abstand von Wand (Y-Achse)

Y5052WA

Montagehöhe (m)	Beleuchtungsstärke unterhalb der Leuchte (lux)	R1 (m)	R2 (m)	R4 (m)
		1 lux	1 lux	1 lux
2,5	40	5	11	1
4	15	6,5	17	1
6	6	7,5	20	1
8	3,5	7	21	1
10	2	6,5	21	1

Wir behalten uns das Recht vor, Änderungen ohne vorherige Ankündigung vorzunehmen.
Urheberrechte © 2024 Teknoware. Alle Rechte vorbehalten.
Datum: 19 May, 2024 | Quelle: teknoware.com/de/notbeleuchtung/linespot-led-sicherheitsleuchte-y5052wa

Teknoware Oy | Postfach 19, 15101 Lahti | Ilmarisentie 8, 15200 Lahti Finland
Tel. +358 3 883 020 | USt-IdNr. FI01494751 | teknoware.com | emexit@teknoware.com

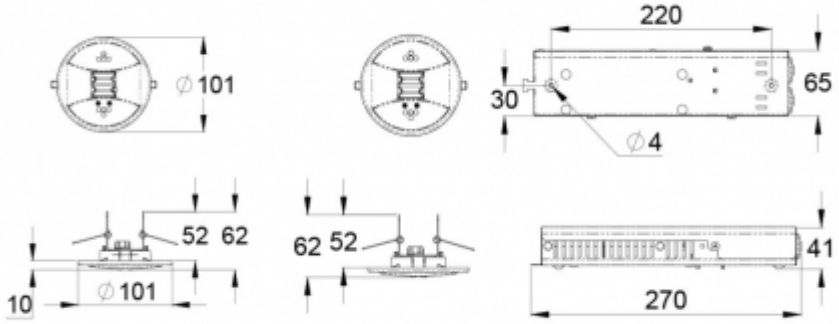

Wir behalten uns das Recht vor, Änderungen ohne vorherige Ankündigung vorzunehmen.
Urheberrechte © 2024 Teknoware. Alle Rechte vorbehalten.
Datum: 19 May, 2024 | Quelle: teknoware.com/de/notbeleuchtung/linespot-led-sicherheitsleuchte-y5052wa

Teknoware Oy | Postfach 19, 15101 Lahti | Ilmarisentie 8, 15200 Lahti Finland
Tel. +358 3 883 020 | USt-IdNr. FI01494751 | teknoware.com | emexit@teknoware.com