SLIMSPOT II ANGLE SICHERHEITSLEUCHTE TWTD171W

24-230 V 50/60 Hz AC, DC | LED | IP 20 | RAL 9003 | 650 °C | -o- | CE | EN 60598-2-22 | III

Sicherheitsleuchte für 24-230 V Zentralbatterieanlagen

Slimspot II ist eine eingebaute Notbeleuchtung, die effektiv und nahtlos ist. Sie hat ein elegantes und minimalistisches Erscheinungsbild, so dass sie sich gut an ihre Umgebung und an die Architektur anpasst. Die breite Produktfamilie und Optikpalette Slimspot II bietet zahlreiche Optionen, die sich für eine Vielzahl Anwendungen und Systeme eignen. Slimspot II wurde für die Innenbeleuchtung konzipiert und hat einen haltbaren Metallrahmen. Die Standardfarbe der Leuchte ist weiß. Auf Wunsch ist es auch möglich, Slimspot II in Schwarz oder Grau zu bestellen, um sie an ihre Umgebung anzupassen.

Slimspot II Angle bietet ein Winkelmuster für die vertikale Beleuchtung von Brandschutz- und Sicherheitsausrüstung (z. B. für Brandmeldestationen, Erste-Hilfe-Stationen, Feuerlöschanlagen und -Bedienfelder) mit einer Beleuchtungsstärke von 5 Lux gemäß EN 1838.

Wir behalten uns das Recht vor, Änderungen ohne vorherige Ankündigung vorzunehmen.
Urheberrechte © 2024 Teknoware. Alle Rechte vorbehalten.
Datum: 19 May, 2024 | Quelle: teknoware.com/de/notbeleuchtung/slimspot-ii-angle-sicherheitsleuchte-twtd171w

Teknoware Oy | Postfach 19, 15101 Lahti | Ilmarisentie 8, 15200 Lahti Finland
Tel. +358 3 883 020 | USt-IdNr. FI01494751 | teknoware.com | emexit@teknoware.com

Artikelnummer	TWTD171W
Montage (Standard)	Einbau
Zollkode	94056080
GTIN-Kode	6438045026787
ETIM-Produktklasse	EC001957
Länge	90 mm
Breite	90 mm
Höhe	46 mm
Gewicht	0,4 kg
Max Eingansleistung VA	7,5 VA (24 V), 11 VA (230 V)
Max Eingansleistung W	4 W (24 V), 4 W (230 V)
Nominale Anschlusspannung	24-230 V, 50/60 Hz AC, DC
Schutzklasse	III (24 V), I (230 V)
IP-Klasse	IP20
Betriebstemperatur Min-Max	-30...+50 °C
Hitzdrahtmessung für Kunststoffteile	650 °C
Lichtquelle	LED
Gehäusematerial	Metall
Einbauöffnung	ø75 mm
Farbe	RAL9003
Elektrische Montage	2 x 2,5 mm² (24 V), 3 x 2,5 mm² (230 V)
Lichtstrom	150 lm

Lichtverteilungsdiagramm für das abgewinkelte Licht

Bereich, in dem das Minimum der vertikalen Beleuchtungsstärke von 5 lx erfüllt wird

Wir behalten uns das Recht vor, Änderungen ohne vorherige Ankündigung vorzunehmen.
Urheberrechte © 2024 Teknoware. Alle Rechte vorbehalten.
Datum: 19 May, 2024 | Quelle: teknoware.com/de/notbeleuchtung/slimspot-ii-angle-sicherheitsleuchte-twtd171w

Teknoware Oy | Postfach 19, 15101 Lahti | Ilmarisentie 8, 15200 Lahti Finland
Tel. +358 3 883 020 | USt-IdNr. FI01494751 | teknoware.com | emexit@teknoware.com

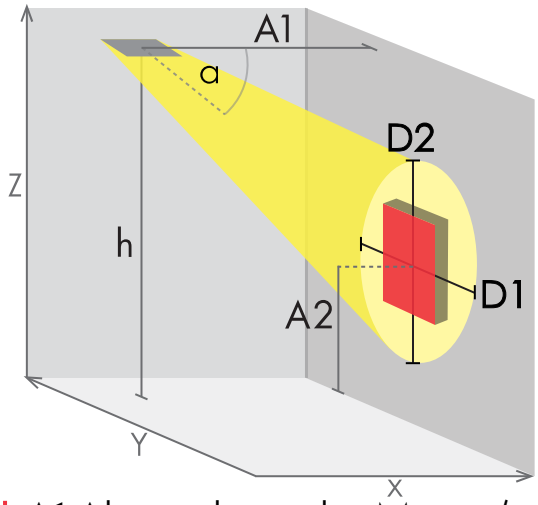

A1 Abstand von der Mauer (x-Achse)
A2 Abstand vom Boden (z-Achse)
D1 Breite der Struktur (y-Achse)
D2 Höhe der Struktur (z-Achse)

TWTD171W

Montagehöhe (m)	A1 (m)	A2 (m)	D1 (m)	D2 (m)
			5 lux	5 lux
2,5	1	1,2	2,1	2,4
2,5	1,5	1	2,4	2,3
2,5	2,0	1	2,6	2,1
3	1	1,8	2,1	2,3
3	1,5	1,5	2,4	2,7
3	2,0	1,3	2,7	2,6
4	2,5	1,8	2,8	3,3
4	3,0	1,6	2,8	3,1
4	3,5	1,4	2,6	2,8

Wir behalten uns das Recht vor, Änderungen ohne vorherige Ankündigung vorzunehmen.
Urheberrechte © 2024 Teknoware. Alle Rechte vorbehalten.
Datum: 19 May, 2024 | Quelle: teknoware.com/de/notbeleuchtung/slimspot-ii-angle-sicherheitsleuchte-twtd171w

Teknoware Oy | Postfach 19, 15101 Lahti | Ilmarisentie 8, 15200 Lahti Finland
Tel. +358 3 883 020 | USt-IdNr. FI01494751 | teknoware.com | emexit@teknoware.com

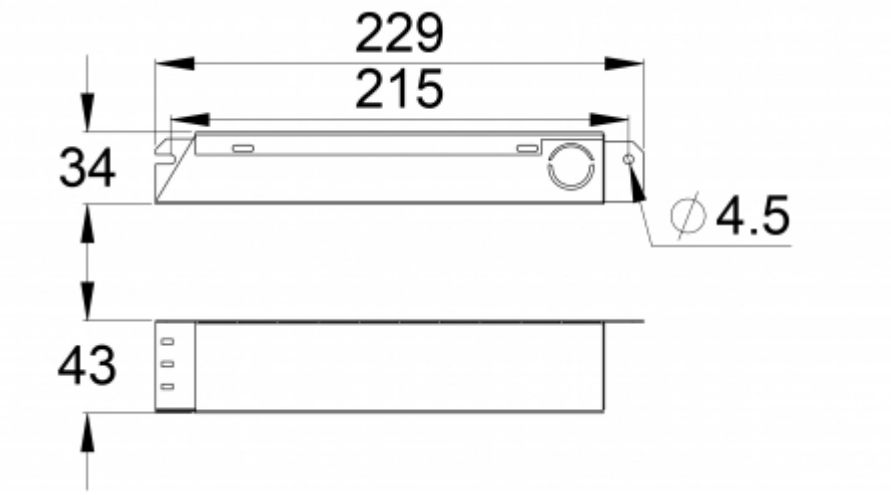

Wir behalten uns das Recht vor, Änderungen ohne vorherige Ankündigung vorzunehmen.
Urheberrechte © 2024 Teknoware. Alle Rechte vorbehalten.
Datum: 19 May, 2024 | Quelle: teknoware.com/de/notbeleuchtung/slimspot-ii-angle-sicherheitsleuchte-twtd171w

Teknoware Oy | Postfach 19, 15101 Lahti | Ilmarisentie 8, 15200 Lahti Finland
Tel. +358 3 883 020 | USt-IdNr. FI01494751 | teknoware.com | emexit@teknoware.com

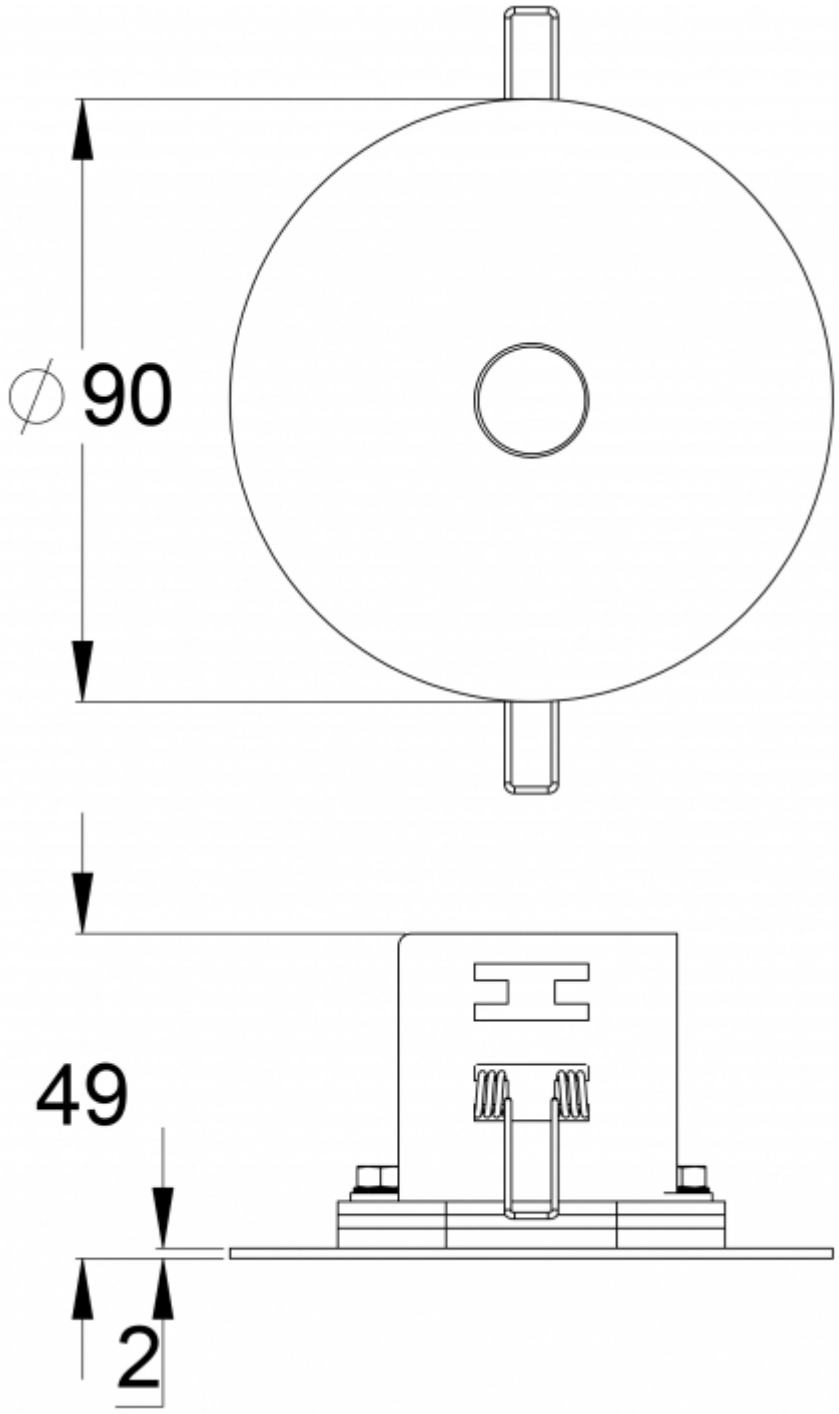

Wir behalten uns das Recht vor, Änderungen ohne vorherige Ankündigung vorzunehmen.
Urheberrechte © 2024 Teknoware. Alle Rechte vorbehalten.
Datum: 19 May, 2024 | Quelle: teknoware.com/de/notbeleuchtung/slimspot-ii-angle-sicherheitsleuchte-twtd171w

Teknoware Oy | Postfach 19, 15101 Lahti | Ilmarisentie 8, 15200 Lahti Finland
Tel. +358 3 883 020 | USt-IdNr. FI01494751 | teknoware.com | emexit@teknoware.com