LINESPOT II LOWBAY SICHERHEITSLEUCHTE TWT9941WKT

24 V 50/60 Hz AC, DC | LED | IP 44 | RAL 9005 | 650 °C | EN 1838 | EN 60598-2-22 | III

Sicherheitsleuchte für Adressierbare 24 V Zentralbatterieanlagen

Die Linespot II Lowbay ist eine insbesondere für niedrige Räume geeignete Aufbausicherheitsleuchte. Dank ihrer optischen Eigenschaften besitzt sie eine lange und schmale Lichtabstrahlung zur guten Ausleuchtung von Fluren und Fluchtwegen.

Das Gehäuse ist auf Schutzart IP44 ausgelegt, sodass die Linespot II auch in Feuchträumen genutzt werden kann. Die Montage erfolgt schnell und einfach über einen separaten Montagesockel mit integriertem Stromanschluss.

Wir behalten uns das Recht vor, Änderungen ohne vorherige Ankündigung vorzunehmen.
Urheberrechte © 2024 Teknoware. Alle Rechte vorbehalten.
Datum: 20 May, 2024 | Quelle: teknoware.com/de/unsere-loesungen/notbeleuchtung/linespot-ii-lowbay-sicherheitsleuchte-twt9941wkt

Teknoware Oy | Postfach 19, 15101 Lahti | Ilmarisentie 8, 15200 Lahti Finland
Tel. +358 3 883 020 | USt-IdNr. FI01494751 | teknoware.com | emexit@teknoware.com

Artikelnummer	TWT9941WKT
Betriebsart	Tapsa Control
Montage (Standard)	Aufbau
Montage (mit Zubehör)	Pendel
Zollkode	94056080
GTIN-Kode	06438045029122
ETIM-Produktklasse	EC001957
Länge	180 mm
Breite	180 mm
Höhe	50 mm
Gewicht	0,5 kg
Max Eingansleistung VA	3,1 VA
Max Eingansleistung W	3,1 W
Nominale Anschlusspannung	24 V, 50/60 Hz AC, DC
Schutzklasse	III
IP-Klasse	IP44
Betriebstemperatur Min-Max	-30...+50 °C
Hitzdrahtmessung für Kunststoffteile	650 °C
Lichtquelle	LED
Gehäusematerial	Kunststoff
Farbe	RAL9005
Elektrische Montage	2/3 x 2,5 mm²
Lichtstrom	230 lm

Sicherheitsbeleuchtung für Fluchtwege (Deckenmontage)

1 Tabelle fur Fluchtwegebeleuchtung mit 1 lux auf der Mittelachse nach Norm EN 1838
Messabstand uber Boden 0,02 m, Messergebnisse beim Batteriebetrieb.

Wir behalten uns das Recht vor, Änderungen ohne vorherige Ankündigung vorzunehmen.
Urheberrechte © 2024 Teknoware. Alle Rechte vorbehalten.
Datum: 20 May, 2024 | Quelle: teknoware.com/de/unsere-loesungen/notbeleuchtung/linespot-ii-lowbay-sicherheitsleuchte-twt9941wkt

Teknoware Oy | Postfach 19, 15101 Lahti | Ilmarisentie 8, 15200 Lahti Finland
Tel. +358 3 883 020 | USt-IdNr. FI01494751 | teknoware.com | emexit@teknoware.com

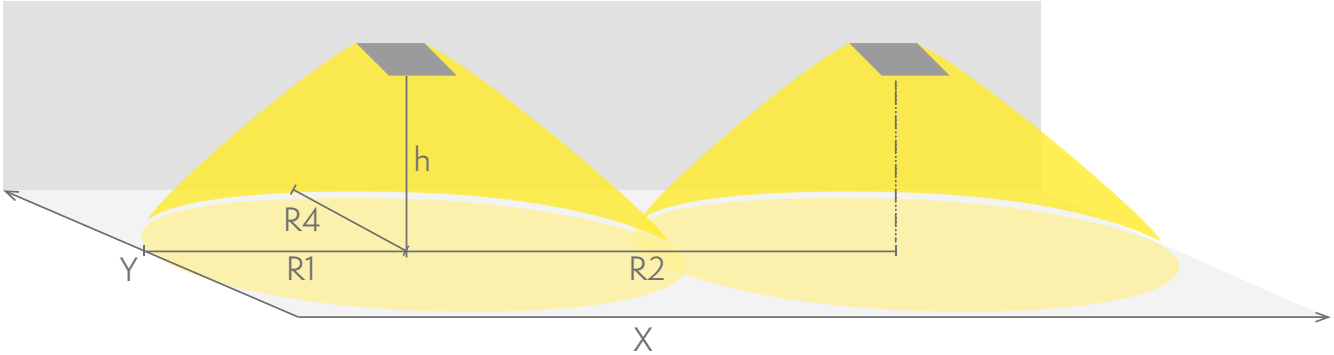

R1 Abstand von Wand (X-Achse)
R2 Montageabstand zwischen den Leuchten (X-Achse)
R4 Abstand von Wand (Y-Achse)

TWT9941WKT

Montagehöhe (m)	Beleuchtungsstärke unterhalb der Leuchte (lux)	R1 (m)	R2 (m)	R4 (m)
		1 lux	1 lux	1 lux
2,5	7,5	9	21	1
4	3	10	28	1
6	1,5	9	22	1

WAHLFREIE ZUBEHÖR:

BALLSCHUTZKORB FÜR SICHERHEITSLEUCHTEN

Artikelnummer	Produktname	Kompatibel Produktgruppe
TW77507B	Ballschutzkorb TW77507B	ESC 10 Rettungszeichenleuchten, ESC 80 Rettungszeichenleuchten

OPTIONALES MONTAGEZUBEHÖR FÜR SICHERHEITSLEUCHTEN

Artikelnummer	Produktname	Kompatibel Produktgruppe
TWT9202	Wandmontagehalter TWT9202	Linespot II: Lowbay Sicherheitsleuchten, Anbaumontage, Zonespot II: Lowbay Sicherheitsleuchten, Anbaumontage, Zonespot II: Midbay Sicherheitsleuchten, Anbaumontage, SAFE 29 Sicherheitsleuchten, Linespot II: Midbay Sicherheitsleuchten, Anbaumontage, Zonespot II: Highbay Sicherheitsleuchten, Anbaumontage

Wir behalten uns das Recht vor, Änderungen ohne vorherige Ankündigung vorzunehmen.
Urheberrechte © 2024 Teknoware. Alle Rechte vorbehalten.
Datum: 20 May, 2024 | Quelle: teknoware.com/de/unsere-loesungen/notbeleuchtung/linespot-ii-lowbay-sicherheitsleuchte-twt9941wkt

Teknoware Oy | Postfach 19, 15101 Lahti | Ilmarisentie 8, 15200 Lahti Finland
Tel. +358 3 883 020 | USt-IdNr. FI01494751 | teknoware.com | emexit@teknoware.com

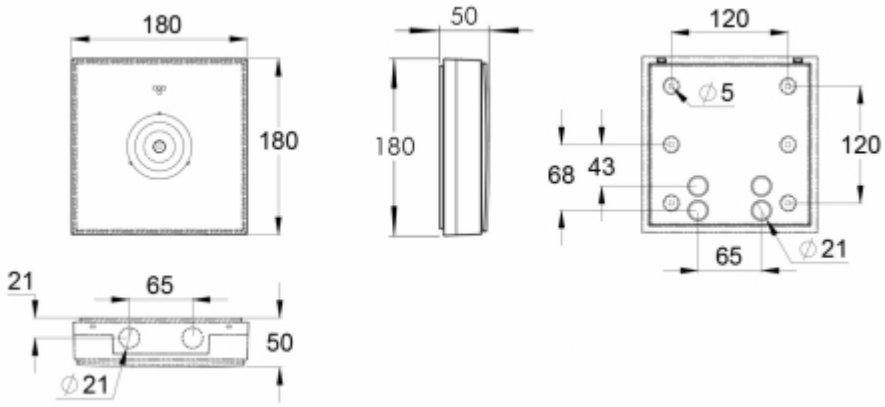

Wir behalten uns das Recht vor, Änderungen ohne vorherige Ankündigung vorzunehmen.
Urheberrechte © 2024 Teknoware. Alle Rechte vorbehalten.
Datum: 20 May, 2024 | Quelle: teknoware.com/de/unsere-loesungen/notbeleuchtung/linespot-ii-lowbay-sicherheitsleuchte-twt9941wkt

Teknoware Oy | Postfach 19, 15101 Lahti | Ilmarisentie 8, 15200 Lahti Finland
Tel. +358 3 883 020 | USt-IdNr. FI01494751 | teknoware.com | emexit@teknoware.com