ESC 81 LED-RETTUNGSZEICHENLEUCHTE TWT8153WM

220-240 V 50/60 Hz AC | 3h | LED | IP 44 | 40 m | 60 m | RAL 9003 | 650 °C | -O- | CE | LUMI TEST | EN 1838 | EN 60598-2-22

LED-Rettungszeichenleuchte mit 3 h Batterie und Lumi Test - Selbstest

ESC 81 ist eine innovative LED-Rettungszeichenleuchte, die mit einer Leuchtplatte ausgestattet ist. Sie kombiniert modernste Technologie mit einem modernen Leuchtendesign.

Gleichmäßig beleuchtete Leuchtplatten, ein geringer Energieverbrauch und ein schlankes Aussehen der Leuchten sind das Ergebnis der Pionierarbeit und des Know-hows von Teknoware in den Bereichen Elektronik und Produktdesign. Die Leuchte kann ein- oder zweiseitig verwendet werden – sowohl als Einbau als auch als Aufbaumontage.

ESC 81 ist dank eines separaten Montagestücks, an das auch die Stromversorgung angeschlossen wird, besonders einfach und schnell zu montieren.

Wir behalten uns das Recht vor, Änderungen ohne vorherige Ankündigung vorzunehmen.
Urheberrechte © 2024 Teknoware. Alle Rechte vorbehalten.
Datum: 17 May, 2024 | Quelle: teknoware.com/de/esc-81-led-rettungszeichenleuchte-twt8153wm

Teknoware Oy | Postfach 19, 15101 Lahti | Ilmarisentie 8, 15200 Lahti Finland
Tel. +358 3 883 020 | USt-IdNr. FI01494751 | teknoware.com | emexit@teknoware.com

EINZELN VERPACKT LICHTER

Artikelnummer
Y8153WM153
Y8153WM158
Y8153WM157
Y8153WM155
Y8153WM159
Y8153WM151
Y8153WM152
Y8153WM163
Y8153WM168
Y8153WM167
Y8153WM165
Y8153WM169
Y8153WM161
Y8153WM162

Artikelnummer	TWT8153WM
Betriebsart	Lumi Test
Montage (Standard)	Decken, Wand
Montage (mit Zubehör)	Einbau, Wandausleger, Pendel
Zollkode	94056080
GTIN-Kode	6438045011936
ETIM-Produktklasse	EC001957
Länge	405 mm
Breite	40 mm
Höhe	287 mm
Gewicht	2,1 kg

Wir behalten uns das Recht vor, Änderungen ohne vorherige Ankündigung vorzunehmen.
Urheberrechte © 2024 Teknoware. Alle Rechte vorbehalten.
Datum: 17 May, 2024 | Quelle: teknoware.com/de/esc-81-led-rettungszeichenleuchte-twt8153wm

Teknoware Oy | Postfach 19, 15101 Lahti | Ilmarisentie 8, 15200 Lahti Finland
Tel. +358 3 883 020 | USt-IdNr. FI01494751 | teknoware.com | emexit@teknoware.com

Betriebszeit	3 h
Max Eingansleistung VA	4,5 VA
Nominale Anschlusspannung	220-240 V, 50/60 Hz AC
Schutzklasse	II
IP-Klasse	IP44
Betriebstemperatur Min-Max	-5...+30 °C
Hitzdrahtmessung für Kunststoffteile	650 °C
Erkennungsweite	40/60 m
Lichtquelle	LED
Gehäusematerial	Kunststoff
Einbauöffnung	53 x 415 mm
Farbe	RAL9003
Elektrische Montage	2/3 x 2,5 mm²

EIN ODER MEHRERE VON DIESE SIND ERFORDERLICH:

PIKTOGRAMME FÜR RETTUNGSZEICHENLEUCHTEN

Artikelnummer	Piktogramm	Erkennungsweite (m)	Kompatibel Produktgruppe
PBV81402E		40	ESC 81 Rettungszeichenleuchten
PBV81402E3		40	ESC 81 Rettungszeichenleuchten
PBV81401E		40	ESC 81 Rettungszeichenleuchten
PBV81401E1		40	ESC 81 Rettungszeichenleuchten
PBV81401E2		40	ESC 81 Rettungszeichenleuchten
PBV81602E		60	ESC 81 Rettungszeichenleuchten
PBV81601E		60	ESC 81 Rettungszeichenleuchten
PBV81601E1		60	ESC 81 Rettungszeichenleuchten
PBV81601E2		60	ESC 81 Rettungszeichenleuchten

Wir behalten uns das Recht vor, Änderungen ohne vorherige Ankündigung vorzunehmen.
Urheberrechte © 2024 Teknoware. Alle Rechte vorbehalten.
Datum: 17 May, 2024 | Quelle: teknoware.com/de/esc-81-led-rettungszeichenleuchte-twt8153wm

Teknoware Oy | Postfach 19, 15101 Lahti | Ilmarisentie 8, 15200 Lahti Finland
Tel. +358 3 883 020 | USt-IdNr. FI01494751 | teknoware.com | emexit@teknoware.com

WAHLFREIE ZUBEHÖR:

BALLSCHUTZKORB FÜR SICHERHEITSLEUCHTEN

Artikelnummer	Produktname	Kompatibel Produktgruppe
TW77510B	Ballschutzkorb TW77510B	ESC 10 Rettungszeichenleuchten, ABGESETZT: ESC 6L Rettungszeichenleuchten, ESC 29 Rettungszeichenleuchten, SAFE 29 Sicherheitsleuchten, ESC 81 Rettungszeichenleuchten

KLEBEETIKETTEN FÜR RETTUNGSZEICHENLEUCHTEN

Artikelnummer	Piktogramm	Kompatibel Produktgruppe
XWT8101		ESC 81 Rettungszeichenleuchten
XWT8106		ESC 81 Rettungszeichenleuchten

OPTIONALES MONTAGEZUBEHÖR FÜR RETTUNGSZEICHENLEUCHTEN

Artikelnummer	Produktname	Kompatibel Produktgruppe
TWT9000	Pendelausleger TWT9000	ESC 90 Rettungszeichenleuchten, ESC 80 Rettungszeichenleuchten, ESC 81 Rettungszeichenleuchten
TWT8101B	Einbaumontagerahmen TWT8101B	ESC 81 Rettungszeichenleuchten
TWT8102	Fahnenausleger TWT8102	ESC 81 Rettungszeichenleuchten

SPARE PARTS:

ERSATZTEILE FÜR NOTLEUCHTE

Artikelnummer	Produktname	Kompatibel Produktgruppe
W120011	Batteriepaket W120011	TKT66C-Zentralbatteriesysteme, TKT67C-Zentralbatteriesysteme, ESC 90 Rettungszeichenleuchten, ESC 81 Rettungszeichenleuchten, ESC 80 Rettungszeichenleuchten

Wir behalten uns das Recht vor, Änderungen ohne vorherige Ankündigung vorzunehmen.
Urheberrechte © 2024 Teknoware. Alle Rechte vorbehalten.
Datum: 17 May, 2024 | Quelle: teknoware.com/de/esc-81-led-rettungszeichenleuchte-twt8153wm

Teknoware Oy | Postfach 19, 15101 Lahti | Ilmarisentie 8, 15200 Lahti Finland
Tel. +358 3 883 020 | USt-IdNr. FI01494751 | teknoware.com | emexit@teknoware.com

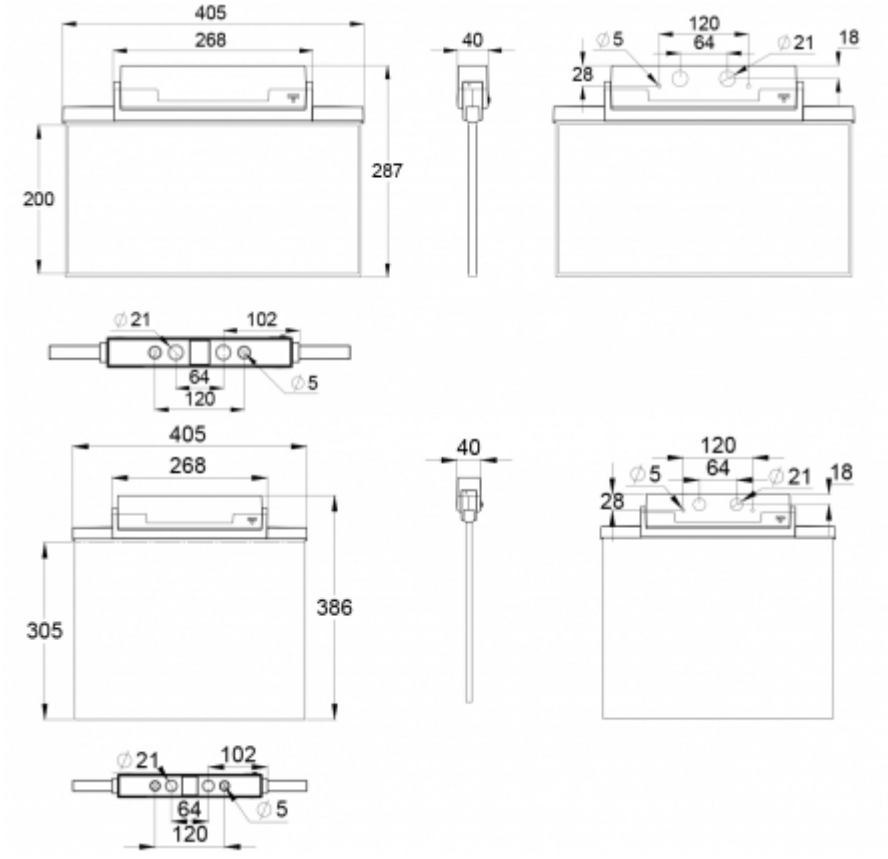

Wir behalten uns das Recht vor, Änderungen ohne vorherige Ankündigung vorzunehmen.
Urheberrechte © 2024 Teknoware. Alle Rechte vorbehalten.
Datum: 17 May, 2024 | Quelle: teknoware.com/de/esc-81-led-rettungszeichenleuchte-twt8153wm

Teknoware Oy | Postfach 19, 15101 Lahti | Ilmarisentie 8, 15200 Lahti Finland
Tel. +358 3 883 020 | USt-IdNr. FI01494751 | teknoware.com | emexit@teknoware.com