STEEL RETTUNGSZEICHENLEUCHTE TWSE192WA

220-240 V 50/60 Hz AC | 1h | LED | IP 20 | 26 m | 850 °C | -O- | CE | AALTO CONTROL | ESCAP | EN 1838 | EN 60598-2-22

Rettungszeichenleuchte mit 1-h-Superkondensator-Backup, drahtloser zentraler Überwachung und Selbsttest

Teknoware Steel ist eine stilvolle Rettungszeichenleuchte für repräsentative Räume. Die Leuchtplatte der eleganten Leuchte ist mit einem schmalen glänzenden Metallrahmen umrahmt. Die Leuchte ist ein- oder zweiseitig verwendbar und je nach Modell für Decken-, Wand-, Pendel- und Fahnenmontage geeignet. Für alle Escap-Modelle gilt eine erweiterte 10-Jahres-Garantie.

Wir behalten uns das Recht vor, Änderungen ohne vorherige Ankündigung vorzunehmen.
Urheberrechte © 2024 Teknoware. Alle Rechte vorbehalten.
Datum: 17 May, 2024 | Quelle: teknoware.com/de/steel-rettungszeichenleuchte-twse192wa

Teknoware Oy | Postfach 19, 15101 Lahti | Ilmarisentie 8, 15200 Lahti Finland
Tel. +358 3 883 020 | USt-IdNr. FI01494751 | teknoware.com | emexit@teknoware.com

TEKNOWARE®

Artikelnummer	TWSE192WA
Betriebsart	Aalto Control, Escap
Montage (Standard)	Decken, Aufbau
Montage (mit Zubehör)	Wandausleger
Zollkode	94056080
GTIN-Kode	6438045027678
ETIM-Produktklasse	EC001957
Länge	291 mm
Breite	53 mm
Höhe	210 mm
Gewicht	1.5 kg
Betriebszeit	1 h
Max Eingansleistung VA	4,1 VA
Max Eingansleistung W	3,8 W
Nominale Anschlusspannung	220-240 V, 50/60 Hz AC
Schutzklasse	I
IP-Klasse	IP20
Betriebstemperatur Min-Max	-25...+35 °C
Hitzdrahtmessung für Kunststoffteile	850 °C
Erkennungsweite	26 m
Lichtquelle	LED
Gehäusematerial	rostrfreies Stahlblech
Elektrische Montage	3 x 2,5 mm²

EIN ODER MEHRERE VON DIESE SIND ERFORDERLICH:

PIKTOGRAMME FÜR RETTUNGSZEICHENLEUCHTEN

Wir behalten uns das Recht vor, Änderungen ohne vorherige Ankündigung vorzunehmen.
Urheberrechte © 2024 Teknoware. Alle Rechte vorbehalten.
Datum: 17 May, 2024 | Quelle: teknoware.com/de/steel-rettungszeichenleuchte-twse192wa

Teknoware Oy | Postfach 19, 15101 Lahti | Ilmarisentie 8, 15200 Lahti Finland
Tel. +358 3 883 020 | USt-IdNr. FI01494751 | teknoware.com | emexit@teknoware.com

Artikelnummer	Piktogramm	Erkennungsweite (m)	Kompatibel Produktgruppe
PBVEX261E		26	Steel Rettungszeichenleuchten
PBVEX261E1		26	Steel Rettungszeichenleuchten
PBVEX261E2		26	Steel Rettungszeichenleuchten
PBVEX262E		26	Steel Rettungszeichenleuchten
PBVEX262E3		26	Steel Rettungszeichenleuchten
PBVEX265E		26	Steel Rettungszeichenleuchten
PBVEX265E3		26	Steel Rettungszeichenleuchten

Wir behalten uns das Recht vor, Änderungen ohne vorherige Ankündigung vorzunehmen.
Urheberrechte © 2024 Teknoware. Alle Rechte vorbehalten.
Datum: 17 May, 2024 | Quelle: teknoware.com/de/steel-rettungszeichenleuchte-twse192wa

Teknoware Oy | Postfach 19, 15101 Lahti | Ilmarisentie 8, 15200 Lahti Finland
Tel. +358 3 883 020 | USt-IdNr. FI01494751 | teknoware.com | emexit@teknoware.com

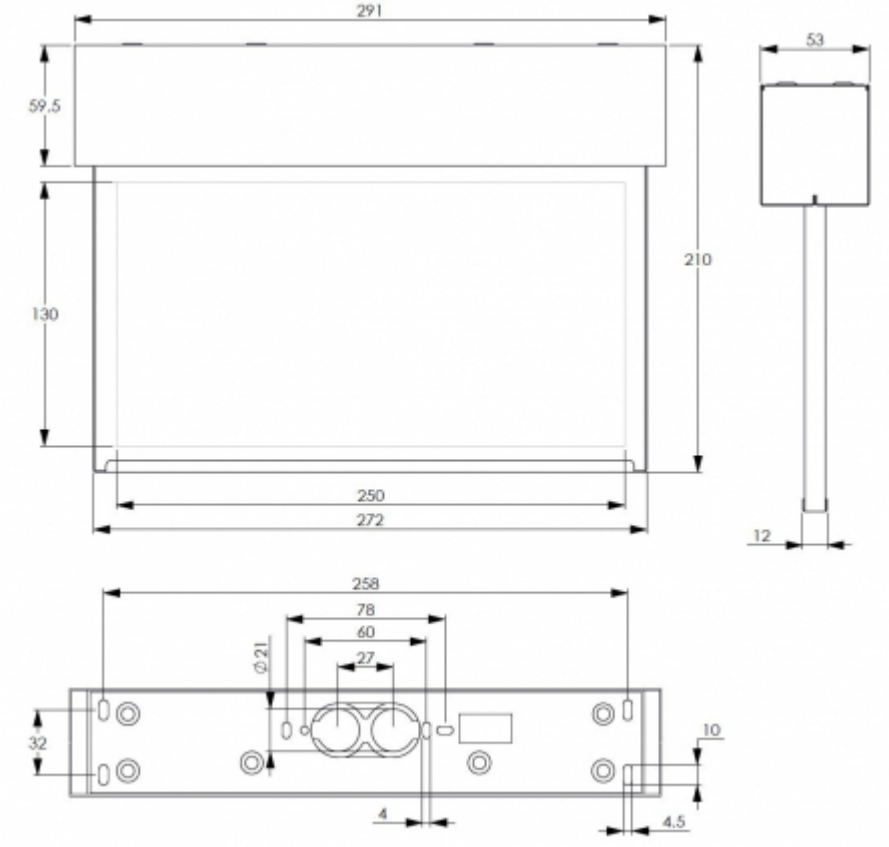

Wir behalten uns das Recht vor, Änderungen ohne vorherige Ankündigung vorzunehmen.
Urheberrechte © 2024 Teknoware. Alle Rechte vorbehalten.
Datum: 17 May, 2024 | Quelle: teknoware.com/de/steel-rettungszeichenleuchte-twse192wa

Teknoware Oy | Postfach 19, 15101 Lahti | Ilmarisentie 8, 15200 Lahti Finland
Tel. +358 3 883 020 | USt-IdNr. FI01494751 | teknoware.com | emexit@teknoware.com