SILVER LED-RETTUNGSZEICHENLEUCHTE TWS6892WA

220-240 V 50/60 Hz AC | 1h | LED | IP 20 | 30 m | RAL 9006 | 650 °C | -O- | CE | AALTO CONTROL | LUMI TEST | ESCAP | EN 1838 | EN 60598-2-22

ESCAP-Rettungszeichenleuchte mit 1 h Superkondensator-Backup, kompatibel mit Aalto Control (inkl. Lumi Test - Selbstest)

Die Silver-LED-Rettungszeichenleuchten von Teknoware weisen einen Metallkorpus auf und sind für ästhetisch anspruchsvolle Umgebungen geeignet.

Die zweiseitige Leuchtplatte der eingebauten Silver-Leuchte wird mittels Siebdruck angebracht und ihr Rahmen besteht aus gebogenem Stahlblech.

Wir behalten uns das Recht vor, Änderungen ohne vorherige Ankündigung vorzunehmen.
Urheberrechte © 2024 Teknoware. Alle Rechte vorbehalten.
Datum: 16 Juli, 2024 | Quelle: teknoware.com/de/notbeleuchtung/silver-led-rettungszeichenleuchte-tws6892wa

Teknoware Oy | Postfach 19, 15101 Lahti | Ilmarisentie 8, 15200 Lahti Finland
Tel. +358 3 883 020 | USt-IdNr. FI01494751 | teknoware.com | emexit@teknoware.com

EINZELN VERPACKT LICHTER

Artikelnummer
Y6892WA145
Y6892WA143

Artikelnummer	TWS6892WA
Betriebsart	Aalto Control, Escap, Lumi Test
Montage (Standard)	Einbau
Zollkode	94056080
GTIN-Kode	6438045019949
ETIM-Produktklasse	EC001957
Länge	410 mm
Breite	84 mm
Höhe	209 mm
Gewicht	2,9 kg
Betriebszeit	1 h
Max Eingansleistung VA	7,6 VA
Nominale Anschlusspannung	220-240 V, 50/60 Hz AC
Schutzklasse	I
IP-Klasse	IP20
Betriebstemperatur Min-Max	-25...+35 °C
Hitzdrahtmessung für Kunststoffteile	650 °C
Erkennungsweite	30 m
Lichtquelle	LED
Gehäusematerial	Metall
Farbe	RAL9006
Elektrische Montage	3 x 2,5 mm²

Wir behalten uns das Recht vor, Änderungen ohne vorherige Ankündigung vorzunehmen.
Urheberrechte © 2024 Teknoware. Alle Rechte vorbehalten.
Datum: 16 Juli, 2024 | Quelle: teknoware.com/de/notbeleuchtung/silver-led-rettungszeichenleuchte-tws6892wa

Teknoware Oy | Postfach 19, 15101 Lahti | Ilmarisentie 8, 15200 Lahti Finland
Tel. +358 3 883 020 | USt-IdNr. FI01494751 | teknoware.com | emexit@teknoware.com

EIN ODER MEHRERE VON DIESE SIND ERFORDERLICH:

PIKTOGRAMME FÜR RETTUNGSZEICHENLEUCHTEN

Artikelnummer	Piktogramm	Erkennungsweite (m)	Kompatibel Produktgruppe
PBV3002E		30	Silver-Rettungszeichenleuchten
PBV3003E		30	Silver-Rettungszeichenleuchten
PBV3005E		30	Silver-Rettungszeichenleuchten

WAHLFREIE ZUBEHÖR:

KLEBEETIKETTEN FÜR RETTUNGSZEICHENLEUCHTEN

Artikelnummer	Piktogramm	Kompatibel Produktgruppe
XWT7000		Silver-Rettungszeichenleuchten

SPARE PARTS:

ERSATZTEILE FÜR NOTLEUCHTE

Artikelnummer	Produktname	Kompatibel Produktgruppe
W100001	Ballast W100001	Sicherheitsleuchten für adressierbare 230 V Zentralbatterieanlagen, Rettungszeichenleuchten für adressierbare 230 V Zentralbatterieanlagen

Wir behalten uns das Recht vor, Änderungen ohne vorherige Ankündigung vorzunehmen.
Urheberrechte © 2024 Teknoware. Alle Rechte vorbehalten.
Datum: 16 Juli, 2024 | Quelle: teknoware.com/de/notbeleuchtung/silver-led-rettungszeichenleuchte-tws6892wa

Teknoware Oy | Postfach 19, 15101 Lahti | Ilmarisentie 8, 15200 Lahti Finland
Tel. +358 3 883 020 | USt-IdNr. FI01494751 | teknoware.com | emexit@teknoware.com

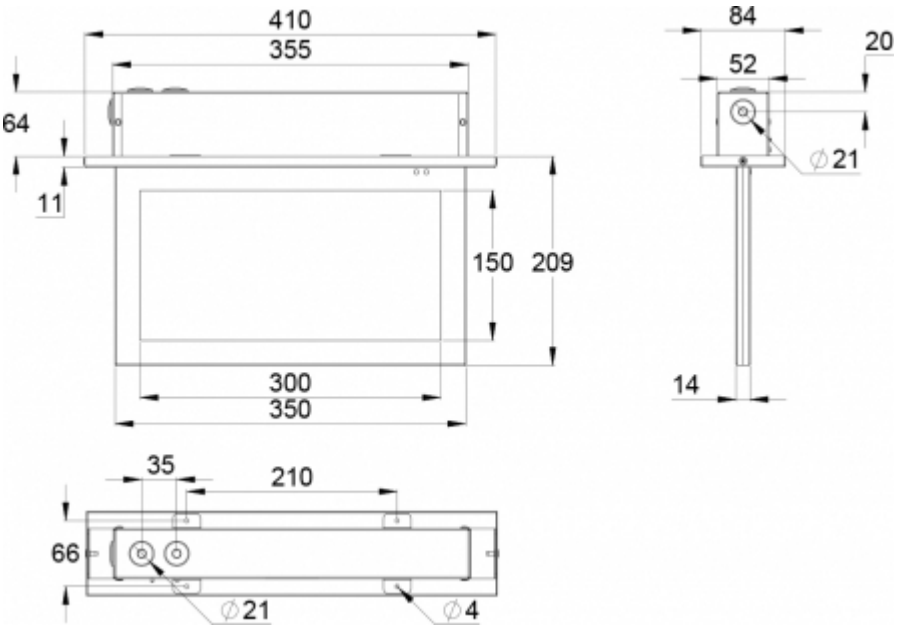

Wir behalten uns das Recht vor, Änderungen ohne vorherige Ankündigung vorzunehmen.
Urheberrechte © 2024 Teknoware. Alle Rechte vorbehalten.
Datum: 16 Juli, 2024 | Quelle: teknoware.com/de/notbeleuchtung/silver-led-rettungszeichenleuchte-tws6892wa

Teknoware Oy | Postfach 19, 15101 Lahti | Ilmarisentie 8, 15200 Lahti Finland
Tel. +358 3 883 020 | USt-IdNr. FI01494751 | teknoware.com | emexit@teknoware.com