SOLID LINE LOWBAY SICHERHEITSLEUCHTE TWS4292WA

220-240 V 50/60 Hz AC | 1h | LED | IP 65 | RAL 9003 | 850 °C | -O- | CE | AALTO CONTROL | LUMI TEST | ESCAP | EN 1838 | EN 60598-2-22

Escap-Sicherheitsleuchte mit 1 h Superkondensator-Backup, kompatibel mit Aalto Control (inkl. Lumi Test -Selbstest)

Solid Line Lowbay wurde zur Notbeleuchtung von Fluchtwegen konzipiert. Die Leuchte ist vollkommen staub- und wasserfest, sodass sie beispielsweise für Industrieanlagen und Parkhallen zur Verwendung geeignet ist. Escap Leuchten und Leuchten für Zentralbatterieanlagen sind auch zur Verwendung im Freien geeignet.

Die Leuchte Solid verwendet als Leuchtkörper langlebige LEDs.

Dem Design wurde besondere Aufmerksamkeit zuteil, um die Installation zu vereinfachen.

Wir behalten uns das Recht vor, Änderungen ohne vorherige Ankündigung vorzunehmen.
Urheberrechte © 2024 Teknoware. Alle Rechte vorbehalten.
Datum: 22 May, 2024 | Quelle: teknoware.com/de/notbeleuchtung/solid-line-lowbay-sicherheitsleuchte-tws4292wa

Teknoware Oy | Postfach 19, 15101 Lahti | Ilmarisentie 8, 15200 Lahti Finland
Tel. +358 3 883 020 | USt-IdNr. FI01494751 | teknoware.com | emexit@teknoware.com

EINZELN VERPACKT LICHTER

Artikelnummer
Y4292WA

Artikelnummer	TWS4292WA
Betriebsart	Aalto Control, Escap, Lumi Test
Montage (Standard)	Aufbau
Zollkode	94056080
GTIN-Kode	6438045021157
ETIM-Produktklasse	EC001957
Länge	371 mm
Breite	181 mm
Höhe	57 mm
Gewicht	1,1 kg
Betriebszeit	1 h
Max Eingansleistung VA	3 VA
Nominale Anschlusspannung	220-240 V, 50/60 Hz AC
Schutzklasse	II
IP-Klasse	IP65
Betriebstemperatur Min-Max	-25...+35 °C
Hitzdrahtmessung für Kunststoffteile	850 °C
Lichtquelle	LED
Gehäusematerial	Kunststoff
Farbe	RAL9003
Elektrische Montage	2/3 x 2,5 mm²
Lichtstrom	90 lm

Wir behalten uns das Recht vor, Änderungen ohne vorherige Ankündigung vorzunehmen.
Urheberrechte © 2024 Teknoware. Alle Rechte vorbehalten.
Datum: 22 May, 2024 | Quelle: teknoware.com/de/notbeleuchtung/solid-line-lowbay-sicherheitsleuchte-tws4292wa

Teknoware Oy | Postfach 19, 15101 Lahti | Ilmarisentie 8, 15200 Lahti Finland
Tel. +358 3 883 020 | USt-IdNr. FI01494751 | teknoware.com | emexit@teknoware.com

Sicherheitsbeleuchtung für Fluchtwege (Deckenmontage)

1 Tabelle fur Fluchtwegebeleuchtung mit 1 lux auf der Mittelachse nach Norm EN 1838
Messabstand uber Boden 0,02 m, Messergebnisse beim Batteriebetrieb.

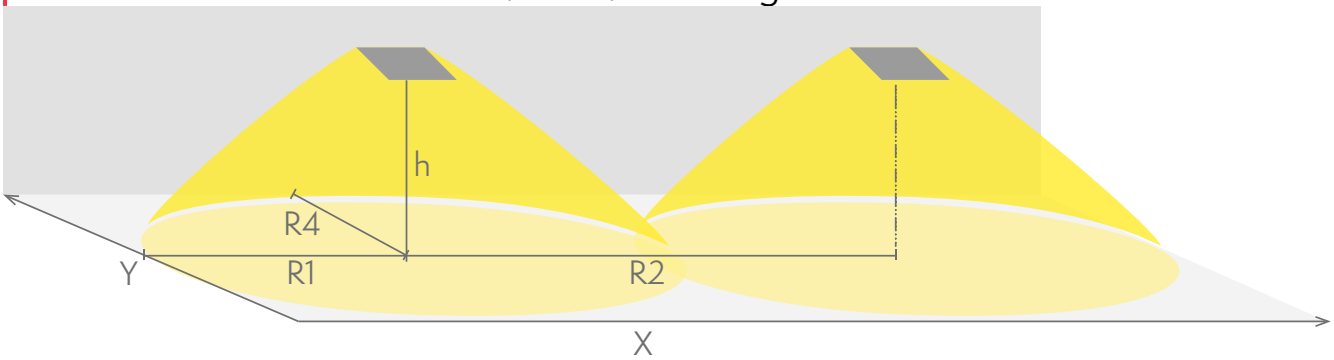

R1 Abstand von Wand (X-Achse)
R2 Montageabstand zwischen den Leuchten (X-Achse)
R4 Abstand von Wand (Y-Achse)

TWS4292WA

Montagehöhe (m)	Beleuchtungsstärke unterhalb der Leuchte (lux)	R1 (m)	R2 (m)	R4 (m)
		1 lux	1 lux	1 lux
2,5	2,5	7	16	1
3	1,5	8	18	1

WAHLFREIE ZUBEHÖR:

OPTIONALES MONTAGEZUBEHÖR FÜR RETTUNGSZEICHENLEUCHTEN

Artikelnummer	Produktname	Kompatibel Produktgruppe
TWT3006	Solid Pendelausleger TWT3006	Solid Exit 2 Rettungszeichenleuchten, Solid: Line Lowbay Sicherheitsleuchten, Solid: Line Midbay Sicherheitsleuchten, Solid: Zone Lowbay Sicherheitsleuchten, Solid: Zone Midbay Sicherheitsleuchten
TWT3001	Solid Einbaumontagerahmen TWT3001	Solid Exit Rettungszeichenleuchten, Solid Exit 2 Rettungszeichenleuchten, Solid: Line Lowbay Sicherheitsleuchten, Solid: Line Midbay Sicherheitsleuchten, Solid: Zone Lowbay Sicherheitsleuchten, Solid: Zone Midbay Sicherheitsleuchten
TWT3002	Solid Wandmontagehalter TWT3002	Solid Exit Rettungszeichenleuchten, Solid Exit 2 Rettungszeichenleuchten, Solid: Line Lowbay Sicherheitsleuchten, Solid: Line Midbay Sicherheitsleuchten, Solid: Zone Lowbay Sicherheitsleuchten, Solid: Zone Midbay Sicherheitsleuchten

Wir behalten uns das Recht vor, Änderungen ohne vorherige Ankündigung vorzunehmen.
Urheberrechte © 2024 Teknoware. Alle Rechte vorbehalten.
Datum: 22 May, 2024 | Quelle: teknoware.com/de/notbeleuchtung/solid-line-lowbay-sicherheitsleuchte-tws4292wa

Teknoware Oy | Postfach 19, 15101 Lahti | Ilmarisentie 8, 15200 Lahti Finland
Tel. +358 3 883 020 | USt-IdNr. FI01494751 | teknoware.com | emexit@teknoware.com

Artikelnummer	Produktname	Kompatibel Produktgruppe
TWT3003	Solid Fahnenausleger TWT3003	Solid Exit Rettungszeichenleuchten, Solid Exit 2 Rettungszeichenleuchten, Solid: Line Lowbay Sicherheitsleuchten, Solid: Line Midbay Sicherheitsleuchten, Solid: Zone Lowbay Sicherheitsleuchten, Solid: Zone Midbay Sicherheitsleuchten
TWT3004	Solid Deckenmontagehalter TWT3004	Solid Exit Rettungszeichenleuchten, Solid Exit 2 Rettungszeichenleuchten, Solid: Line Lowbay Sicherheitsleuchten, Solid: Line Midbay Sicherheitsleuchten, Solid: Zone Lowbay Sicherheitsleuchten, Solid: Zone Midbay Sicherheitsleuchten

KOMPATIBEL PRODUKTE:

OPTIONALES MONTAGEZUBEHÖR FÜR RETTUNGSZEICHENLEUCHTEN

Artikelnummer	Produktname	Kompatibel Produktgruppe
TWT3006	Solid Pendelausleger TWT3006	Solid Exit 2 Rettungszeichenleuchten, Solid: Line Lowbay Sicherheitsleuchten, Solid: Line Midbay Sicherheitsleuchten, Solid: Zone Lowbay Sicherheitsleuchten, Solid: Zone Midbay Sicherheitsleuchten
TWT3001	Solid Einbaumontagerahmen TWT3001	Solid Exit Rettungszeichenleuchten, Solid Exit 2 Rettungszeichenleuchten, Solid: Line Lowbay Sicherheitsleuchten, Solid: Line Midbay Sicherheitsleuchten, Solid: Zone Lowbay Sicherheitsleuchten, Solid: Zone Midbay Sicherheitsleuchten
TWT3002	Solid Wandmontagehalter TWT3002	Solid Exit Rettungszeichenleuchten, Solid Exit 2 Rettungszeichenleuchten, Solid: Line Lowbay Sicherheitsleuchten, Solid: Line Midbay Sicherheitsleuchten, Solid: Zone Lowbay Sicherheitsleuchten, Solid: Zone Midbay Sicherheitsleuchten
TWT3003	Solid Fahnenausleger TWT3003	Solid Exit Rettungszeichenleuchten, Solid Exit 2 Rettungszeichenleuchten, Solid: Line Lowbay Sicherheitsleuchten, Solid: Line Midbay Sicherheitsleuchten, Solid: Zone Lowbay Sicherheitsleuchten, Solid: Zone Midbay Sicherheitsleuchten
TWT3004	Solid Deckenmontagehalter TWT3004	Solid Exit Rettungszeichenleuchten, Solid Exit 2 Rettungszeichenleuchten, Solid: Line Lowbay Sicherheitsleuchten, Solid: Line Midbay Sicherheitsleuchten, Solid: Zone Lowbay Sicherheitsleuchten, Solid: Zone Midbay Sicherheitsleuchten

Wir behalten uns das Recht vor, Änderungen ohne vorherige Ankündigung vorzunehmen.
Urheberrechte © 2024 Teknoware. Alle Rechte vorbehalten.
Datum: 22 May, 2024 | Quelle: teknoware.com/de/notbeleuchtung/solid-line-lowbay-sicherheitsleuchte-tws4292wa

Teknoware Oy | Postfach 19, 15101 Lahti | Ilmarisentie 8, 15200 Lahti Finland
Tel. +358 3 883 020 | USt-IdNr. FI01494751 | teknoware.com | emexit@teknoware.com

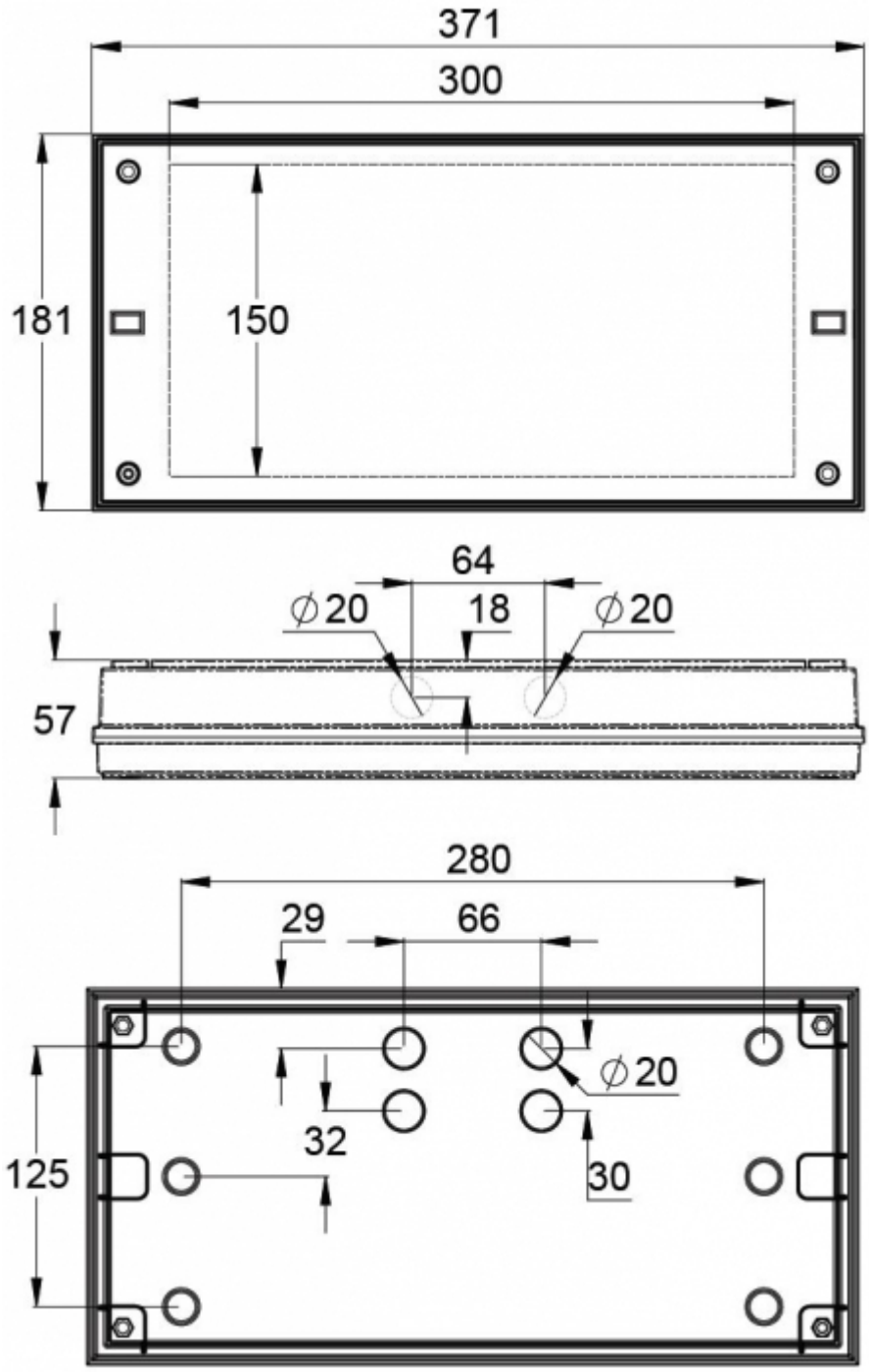

Wir behalten uns das Recht vor, Änderungen ohne vorherige Ankündigung vorzunehmen.
Urheberrechte © 2024 Teknoware. Alle Rechte vorbehalten.
Datum: 22 May, 2024 | Quelle: teknoware.com/de/notbeleuchtung/solid-line-lowbay-sicherheitsleuchte-tws4292wa

Teknoware Oy | Postfach 19, 15101 Lahti | Ilmarisentie 8, 15200 Lahti Finland
Tel. +358 3 883 020 | USt-IdNr. FI01494751 | teknoware.com | emexit@teknoware.com