UMSCHALTUNGMODUL TST8501

220-240 V
50/60 Hz
AC, DC

Umschaltungmodul (Montage: in einer Gruppenzentrale).

steuert die Notleuchten über das Zentralbatteriesystem
Inverterfunktion in AC

Wir behalten uns das Recht vor, Änderungen ohne vorherige Ankündigung vorzunehmen.
Urheberrechte © 2024 Teknoware. Alle Rechte vorbehalten.
Datum: 23 May, 2024 | Quelle: teknoware.com/de/notbeleuchtung/umschaltungmodul-tst8501

Teknoware Oy | Postfach 19, 15101 Lahti | Ilmarisentie 8, 15200 Lahti Finland
Tel. +358 3 883 020 | USt-IdNr. FI01494751 | teknoware.com | emexit@teknoware.com

Artikelnummer	TST8501
Montage (Standard)	in einer Gruppenzentrale
Zollkode	94056080
GTIN-Kode	6438045010649
ETIM-Produktklasse	EC000205
Länge	150 mm
Breite	32 mm
Höhe	43 mm
Gewicht	0,3 kg
Nominale Anschlusspannung	220-240 V, 50/60 Hz AC, DC
Kraftverbrauch	1000 VA
Gehäusematerial	Stahlblech

Wir behalten uns das Recht vor, Änderungen ohne vorherige Ankündigung vorzunehmen.
Urheberrechte © 2024 Teknoware. Alle Rechte vorbehalten.
Datum: 23 May, 2024 | Quelle: teknoware.com/de/notbeleuchtung/umschaltungmodul-tst8501

Teknoware Oy | Postfach 19, 15101 Lahti | Ilmarisentie 8, 15200 Lahti Finland
Tel. +358 3 883 020 | USt-IdNr. FI01494751 | teknoware.com | emexit@teknoware.com

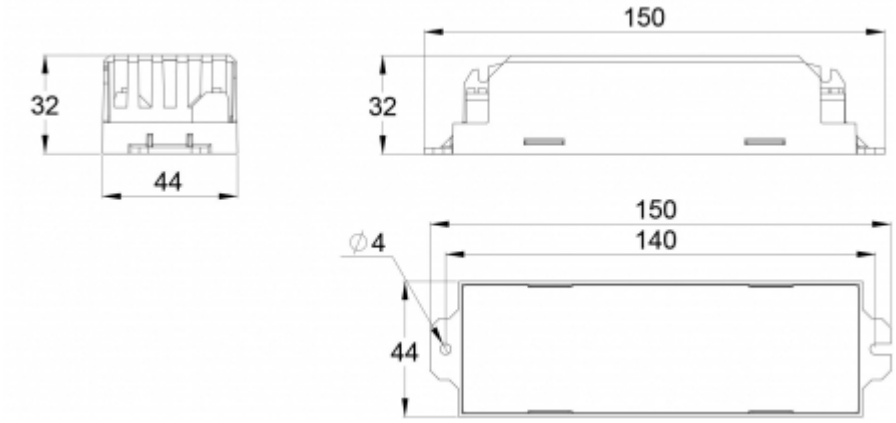

Wir behalten uns das Recht vor, Änderungen ohne vorherige Ankündigung vorzunehmen.
Urheberrechte © 2024 Teknoware. Alle Rechte vorbehalten.
Datum: 23 May, 2024 | Quelle: teknoware.com/de/notbeleuchtung/umschaltungmodul-tst8501

Teknoware Oy | Postfach 19, 15101 Lahti | Ilmarisentie 8, 15200 Lahti Finland
Tel. +358 3 883 020 | USt-IdNr. FI01494751 | teknoware.com | emexit@teknoware.com